Pince 28" pour GR-10
57-006

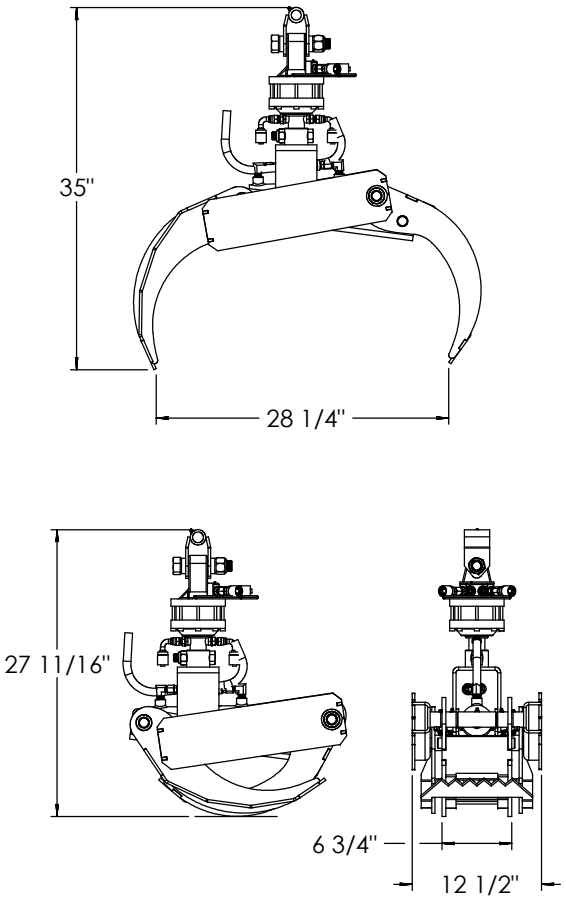

Pince 36" - GR-30
57-002

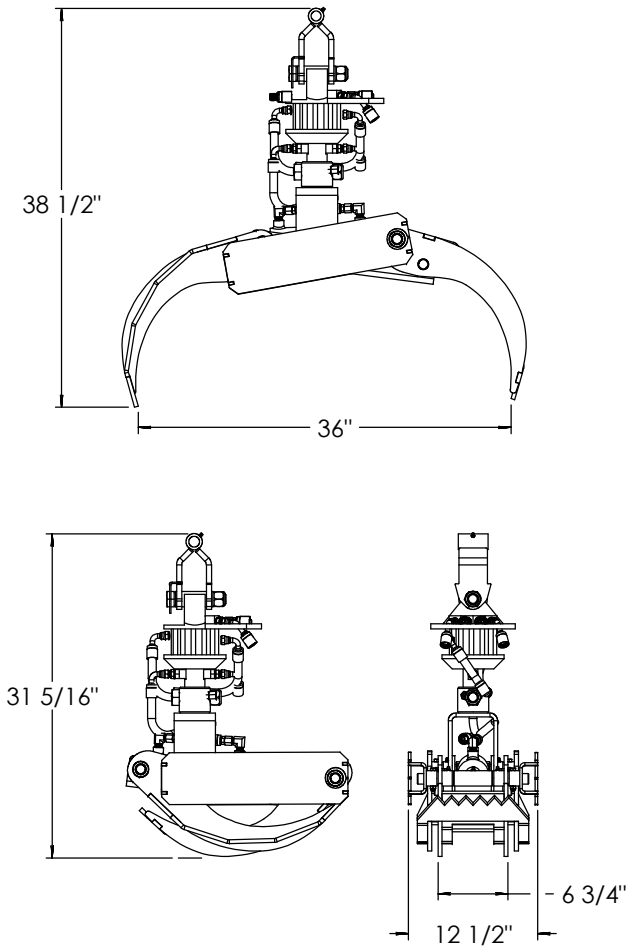

Pince 52" - GR-30
57-004

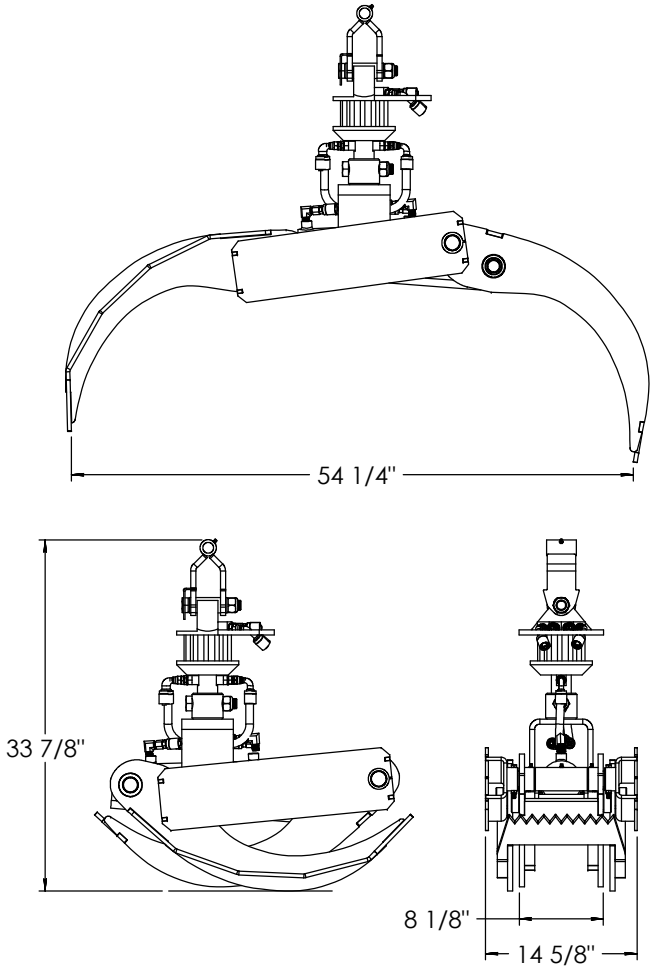

PROCÉDÉ	INIT.	TEMPS

#	RÉVISION	DATE	PAR	APPR
0				
0				
0				

DESSIN PAR: P. L. 28 janvier 2014
VÉRIFIÉ PAR:
SIZE: A
UNITÉ : po.
ECHELLE: 1:12
TOLÉRANCES SI NON SPÉCIFIÉES: X/Y ±1/16" .XX ±.010" .XXX ±.005" X° ±1°

LES ÉQUIPEMENTS WOODY INC.

CNC :
MATÉRIEL:
FICHIER :
CONFIG :
DESSIN:
Date d'impression:
REV. 00
Mise en plan de pinces 28, 36, 52
P. 1 / 1